MANUALE USO
E MANUTENZIONE

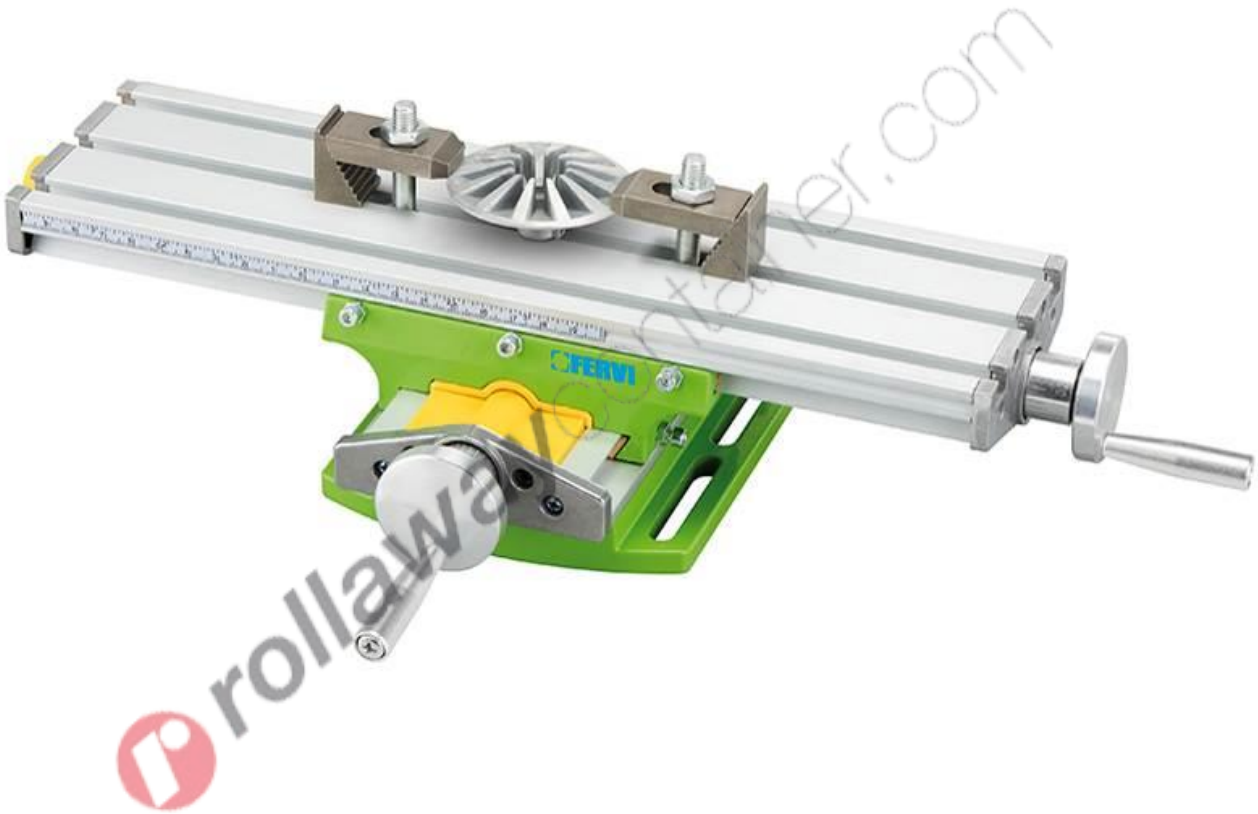

rollawaycrafter.com

Tavola a croce in alluminio
Art. T018/330

FERVI
PRO SMART EQUIPMENT

ISTRUZIONI ORIGINALI

PREMESSA

Leggere il presente manuale prima di qualsiasi operazione

ISTRUZIONI ORIGINALI

Prima di iniziare qualsiasi azione operativa è obbligatorio leggere il presente manuale di istruzioni. La garanzia del buon funzionamento e la piena rispondenza prestazionale della macchina è strettamente dipendente dall'applicazione di tutte le istruzioni contenute in questo manuale.

Qualifica degli operatori

I lavoratori incaricati dell'uso della presente macchina devono disporre di ogni necessaria informazione e istruzione e devono ricevere una formazione e una addestramento adeguati, in rapporto alla sicurezza relativamente:

a) Alle condizioni di impiego della attrezzature;
b) Alla situazioni anormali prevedibili;

ai sensi dell'art. 73 del D.Lgs. 81/08 e s.m.i.

Si garantisce la conformità della Macchina alle specifiche ed istruzioni tecniche descritte nel Manuale alla data d'emissione dello stesso, riportata in questa pagina; d'altra parte, la macchina potrà in futuro subire modifiche tecniche anche rilevanti, senza che il Manuale sia aggiornato.

Consultate perciò FERVI per essere informati sulle varianti eventualmente messe in atto.

rollawaycontainer.com

Tutti i diritti di riproduzione e divulgazione del presente Manuale Tecnico e della documentazione citata e/o allegata, sono riservati. E' fatto espresso divieto di riprodurre, pubblicare o distribuire informazioni tratte dal presente Manuale. Copyright by FERVI

INDICE

1 INTRODUZIONE 4
1.1 Premessa 5
2 AVVERTENZE DI SICUREZZA 6
2.1 Norme generali di sicurezza 6
2.2 Assistenza tecnica 7
3 DESCRIZIONE 8
3.1 Specifiche tecniche 9
4 CARATTERISTICHE E MODALITÀ OPERATIVE 10
4.1 Utilizzo della Tavola 11
5 MANUTENZIONE 11
6 SMALTIMENTO COMPONENTI E MATERIALI 12

rollawaycontainer.com

Tutti i diritti di riproduzione e divulgazione del presente Manuale Tecnico e della documentazione citata e/o allegata, sono riservati. E' fatto espresso divieto di riprodurre, pubblicare o distribuire informazioni tratte dal presente Manuale. Copyright by FERVI

Tutti i diritti di riproduzione e divulgazione del presente Manuale Tecnico e della documentazione citata e/o allegata, sono riservati. E' fatto espresso divieto di riprodurre, pubblicare o distribuire informazioni tratte dal presente Manuale. Copyright by FERVI

1 INTRODUZIONE

Il presente manuale viene considerato come parte integrante dello strumento, al quale deve essere allegato al momento dell'acquisto.

Il costruttore si riserva la proprietà materiale ed intellettuale della presente pubblicazione e ne vieta la divulgazione e la duplicazione, anche parziale, senza preventivo assenso scritto.

Scopo di questo manuale è quello di fornire le nozioni indispensabili per l'uso e la manutenzione dello strumento **Tavola a croce in alluminio Art. T018/330** e creare un senso di responsabilità ed una conoscenza delle possibilità e dei limiti del mezzo affidato all'operatore.

Gli operatori devono essere adeguatamente istruiti e preparati, perciò assicuratevi che questo manuale venga letto e consultato dal personale incaricato della messa in servizio, dell'uso e della manutenzione della **Tavola a croce in alluminio Art. T018/330.** Ciò al fine di rendere più sicure ed efficaci possibili tutte le operazioni eseguite da chi svolge tali compiti.

È tassativo pertanto attenersi strettamente a quanto prescritto nel presente manuale, condizione necessaria per un funzionamento sicuro e soddisfacente degli strumenti.

Il personale autorizzato, prima di iniziare le operazioni di installazione e di utilizzo della **Tavola a croce in alluminio Art. T018/330**, dovrà quindi:

- Leggere attentamente la presente documentazione tecnica.
- Conoscere quali protezioni e dispositivi di sicurezza sono disponibili sulle macchine a cui sarà montato, la loro localizzazione ed il loro funzionamento.

È responsabilità del compratore accertarsi che gli utilizzatori siano sufficientemente addestrati, cioè che siano a conoscenza di tutte le informazioni e le prescrizioni riportate nella presente documentazione e che siano a conoscenza dei rischi potenziali che esistono mentre operano con la **Tavola a croce in alluminio Art. T018/330**.

Il costruttore declina ogni responsabilità per eventuali danni a persone e/o cose, causati dalla non osservanza di quanto riportato nel presente manuale.

Modifiche agli strumenti eseguite dall'utilizzatore, devono considerarsi a totale responsabilità dello stesso, perciò il costruttore declina ogni responsabilità per eventuali danni causati a persone e/o cose derivanti da interventi di manutenzione eseguiti da personale non professionalmente qualificato ed in modo difforme dalle procedure operative di seguito riportate.

FORMA GRAFICA DEGLI AVVERTIMENTI DI SICUREZZA, OPERATIVI, SEGNALAZIONI DI RISCHIO

I seguenti riquadri hanno la funzione di attirare l'attenzione del lettore / utilizzatore ai fini di un uso **corretto** e **sicuro** dello strumento:

Prestare attenzione

Evidenzia norme comportamentali da tenere onde evitare danni alla macchina e/o l'insorgere di situazioni pericolose.

Rischi residui

Evidenzia la presenza di pericoli che causano rischi residui a cui l'operatore deve porre attenzione ai fini di evitare infortuni o danni materiali.

1.1 Premessa

Per un impiego sicuro e semplice della **Tavola a croce in alluminio**, si deve effettuare una attenta lettura di questo manuale al fine di acquisire la sua necessaria conoscenza. In altre parole, la durata e le prestazioni dipendono strettamente da come viene impiegata.

Anche se si è già pratici della Errore. Nome della proprietà del documento sconosciuto., è necessario seguire le istruzioni qui riportate, oltre alle precauzioni di carattere generale da osservare lavorando.

- Acquisire piena conoscenza dello strumento.
- Leggere attentamente questo manuale per conoscerne: il funzionamento e tutte le precauzioni necessarie. Tutto ciò per consentire un impiego sicuro.
- Indossare abiti adatti per il lavoro.
  L'operatore dovrà indossare abiti adatti per evitare il verificarsi di sgradevoli imprevisti.
- Mantenere con cura lo strumento.

Utilizzo dello strumento

Lo strumento dovrà essere utilizzato solo da personale abilitato ed istruito all'uso da personale autorizzato.

rollawaycontainer.com

Tutti i diritti di riproduzione e divulgazione del presente Manuale Tecnico e della documentazione citata e/o allegata, sono riservati. E' fatto espresso divieto di riprodurre, pubblicare o distribuire informazioni tratte dal presente Manuale. Copyright by FERVI

2 AVVERTENZE DI SICUREZZA

2.1 Norme generali di sicurezza

Rischi connessi all'uso dello strumento

NON sottovalutare i rischi connessi all'uso dello strumento e concentrarsi sul lavoro che si sta svolgendo.

Rischi connessi all'uso dello strumento

Nonostante l'applicazione di tutti i dispositivi di sicurezza per un uso sicuro dello strumento, si deve prendere nota di tutte le prescrizioni relative alla prevenzione degli infortuni riportate nei vari punti di questo manuale.

Rischi connessi all'uso dello strumento

Ogni persona che viene incaricata dell'uso e della manutenzione deve aver prima letto il libretto di istruzioni ed in particolare il capitolo sulle indicazioni riguardanti la sicurezza.

Rischi connessi all'uso dello strumento

- Durante tutte le fasi di lavoro con lo strumento si raccomanda la massima cautela in modo da evitare danni a persone, a cose o allo strumento stesso.
- Utilizzate lo strumento solo per gli usi previsti.
- Non manomettete i dispositivi di sicurezza previsti dal fabbricante per le macchine a cui sarà montato.

Rischi connessi all'uso dello strumento

Prima di iniziare qualsiasi tipo di lavoro con lo strumento, l'operatore dovrà indossare i previsti dispositivi di protezione individuale (DPI), quali guanti di protezione ed occhiali protettivi.

1. Controllate sempre l'efficienza e l'integrità dello strumento.
2. Non usate lo strumento in luoghi umidi e/o bagnati e non esponetelo alla pioggia o umidità.
3. Mantenete il posto di lavoro in ordine e libero da intralci; il disordine causa incidenti.
4. Fate in modo che il vostro ambiente di lavoro sia interdetto ai bambini, agli estranei ed agli animali.
5. Non chiedete allo strumento prestazioni superiori a quelle per cui è stato progettato. Utilizzate lo strumento soltanto secondo le modalità e gli usi previsti descritti in questo manuale di istruzioni.
6. Lavorate senza sbilanciarvi.

Tutti i diritti di riproduzione e divulgazione del presente Manuale Tecnico e della documentazione citata e/o allegata, sono riservati. E' fatto espresso divieto di riprodurre, pubblicare o distribuire informazioni tratte dal presente Manuale. Copyright by FERVI

rollawaycontainer.com

7. Lavorate soltanto con illuminazione buona.
8. Indossate sempre, durante il lavoro, occhiali e guanti protettivi adeguati. Nel caso si produca polvere, utilizzate le apposite maschere.
9. Indossate indumenti appropriati. Vestiti larghi e penzolanti, gioielli, capelli lunghi ecc., possono agganciarsi ai particolari in movimento, causando incidenti irreparabili.
10. Sostituite le parti usurate e/o danneggiate. Eventualmente, se necessario, fatelo controllare dal personale del servizio assistenza. Utilizzate solo ricambi originali.
11. Si raccomanda che chi utilizza questa pubblicazione, per la manutenzione e la riparazione, abbia una conoscenza base dei principi della meccanica e dei procedimenti inerenti alla tecnica della riparazione.
12. **Il responsabile aziendale della sicurezza si accerti che il personale incaricato dell'uso dello strumento abbia letto e ben compreso il presente manuale in tutte le sue parti.**
13. **Rimane a carico del responsabile aziendale della sicurezza la verifica dello stato di rischio dell'azienda secondo il D.Lgs. 81/08 e s.m.i..**

2.2 Assistenza tecnica

Per qualunque inconveniente o richiesta di chiarimento contattate senza esitazioni il Servizio Assistenza del vostro rivenditore, che dispone di personale competente e specializzato, attrezzature specifiche e ricambi originali.

Se riscontrate qualche difetto non utilizzare la macchina!

È tassativamente vietato, pertanto, modificare o rimuovere i ripari, i dispositivi di sicurezza, le etichette e le targhe di indicazione.

rollawaycontainer.com

Tutti i diritti di riproduzione e divulgazione del presente Manuale Tecnico e della documentazione citata e/o allegata, sono riservati. E' fatto espresso divieto di riprodurre, pubblicare o distribuire informazioni tratte dal presente Manuale. Copyright by FERVI

3 DESCRIZIONE

La **Tavola a croce in alluminio Art. T018/330** è un accessorio che può essere usato per fresare e forare, inoltre, può essere utilizzato su trapani e frese e altri tipi di macchine.

Questa tavola permette di lavorare parti cilindriche come alberi e dischi.

La forma compatta permette sia di lavorare che di trasportare la tavola facilmente.

Figura 1 – Tavola a croce

Tutti i diritti di riproduzione e divulgazione del presente Manuale Tecnico e della documentazione citata e/o allegata, sono riservati. E' fatto espresso divieto di riprodurre, pubblicare o distribuire informazioni tratte dal presente Manuale. Copyright by FERVI

3.1 Specifiche tecniche

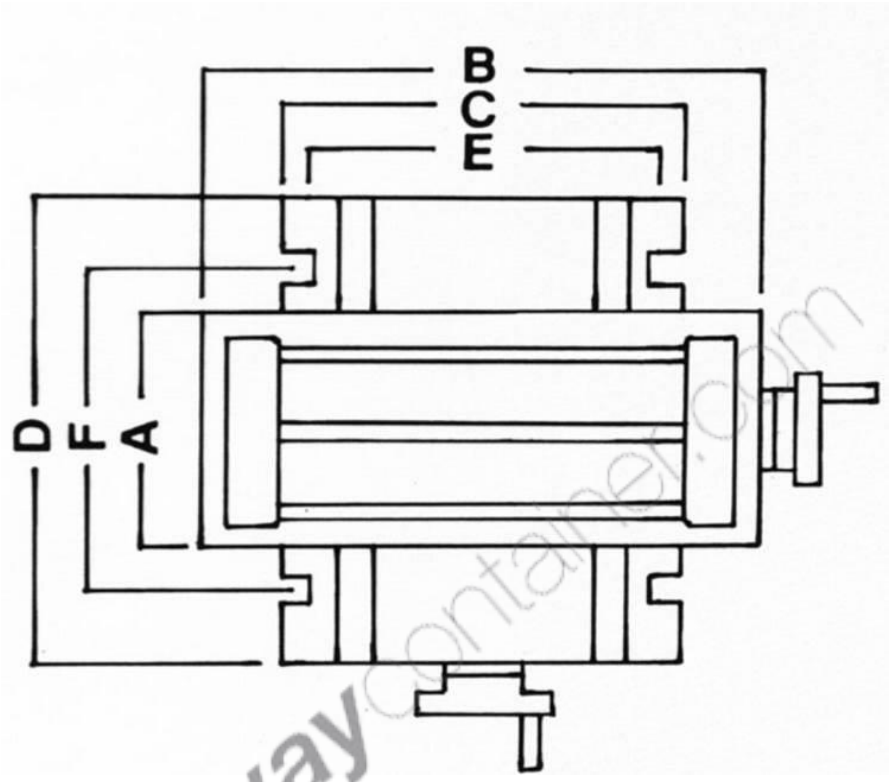

Figura 2 – Dimensioni della tavola.

Descrizione (unità di misura)	Valore
A (mm)	95
B (mm)	330
C (mm)	125
D (mm)	145
Altezza (mm)	82
Ingombro (mm)	420X2655X82h
Cava (mm)	8
Spostamenti (mm	190X65
Larghezza asola (mm)	8
Interasse asola (mm)	103
Lunghezza asola (mm)	55
Interasse cave (mm)	34
Peso (kg)	2.5

Tutti i diritti di riproduzione e divulgazione del presente Manuale Tecnico e della documentazione citata e/o allegata, sono riservati. E' fatto espresso divieto di riprodurre, pubblicare o distribuire informazioni tratte dal presente Manuale. Copyright by FERVI

4 CARATTERISTICHE E MODALITÀ OPERATIVE

Le principali caratteristiche della **Tavola a croce in alluminio Art. T018/350** sono raffigurate nella figura (2):

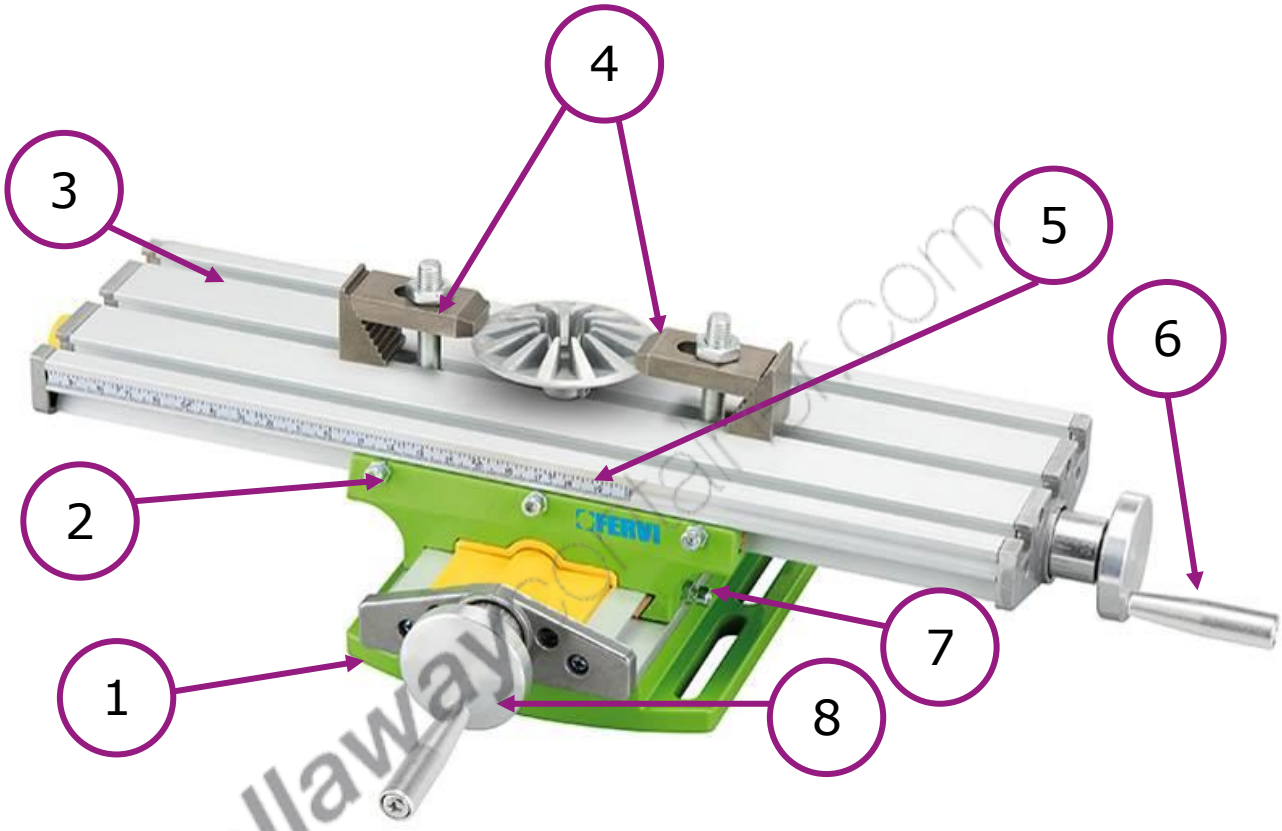

Figura 3 – Parti della Tavola.

1	Base	**5**	Scala graduata
2	Viti blocco longitudinale	**6**	Volantino longitudinale
3	Tavola	**7**	Viti blocco trasversale
4	Kit di staffaggio	**8**	Volantino trasversale

Tutti i diritti di riproduzione e divulgazione del presente Manuale Tecnico e della documentazione citata e/o allegata, sono riservati. E' fatto espresso divieto di riprodurre, pubblicare o distribuire informazioni tratte dal presente Manuale. Copyright by FERVI

4.1 Utilizzo della Tavola

La **Tavola a croce in alluminio Art. T018/330** è di tipo manuale. Se viene utilizzata per la lavorazione di pezzi, questi devono essere fissati sulla superficie della tavola, utilizzando le apposite scanalature.

Rischi connessi all'uso dello strumento

- La tavola non è a tenuta stagna se eventualmente si usa del liquido refrigerante, fate attenzione che non entri nelle parti interne dello strumento.
- Non sottoporre la macchina a colpi violenti che potrebbero comprometterne la precisione.
- Dopo l'uso, tutti gli accessori devono essere smontati e la tavola lubrificata.
- Prima dell'uso, controllare che le parti mobili siano ben lubrificate.
- Si raccomanda di oliare la tavola prima e dopo l'uso con un oliatore facendo spostare la tavola e togliere eventuali residui d'olio emulsionante che è entrato nella tavola, per non pregiudicare la funzionalità della tavola.

Per utilizzare la Tavola procedere seguendo i punti di seguito elencati:

1. Fissare la tavola a croce sulla macchina a ui la si vuole accoppiare.
2. Fissare il pezzo che si desidera lavorare per mezzo del kit di staffaggio (rif.4 Figura 3) dato in dotazione.
3. Posizionare la tavola nel punto in cui si vuole cominciare la lavorazione tramite i volantini di movimentazione (rif 6 e 8 Figura 3)
4. Dopo aver effettuato la divisione, muovere nuovamente la leva (rif. 7) per far girare la manopola in direzione antioraria: in questo modo si blocca la vite.
5. Se si ha necessità di lavorare su un solo asse, avvitare le brugole (rif. 2 e 7 Figura 3) dell'asse che si intende bloccare.
6. Per un maggiore precisione sulla lavorazione longitudinale, la tavola è fornita di una scala graduata (rif.5 Figura 3) con indicatore. Questa scala graduata è lunga in totale 200mm, e può essere spostata a destra o a sinistra a seconda della necessità.

5 MANUTENZIONE

La precisione e la durata della **Tavola a croce in alluminio Art. T018/330**, dipende da una appropriata manutenzione.

Se si vuole che la precisione del divisore rimanga costante nel tempo si devono adottare norme basilari:

- Evitare urti.
- Pulire lo strumento prima durante e dopo l'uso.
- Lubrificate periodicamente le parti in movimento della tavola. Dopo l'uso, pulite la tavola, togliete l'olio emulsionabile.
- Attraverso l'uso dell'aria compressa eliminate la polvere che viene accumulata ed i residui di lavorazione.
- Lo strumento soffre l'umidità, conservarlo in luogo asciutto e mantenerlo ben lubrificato.

Durante il trasporto evitare colpi violenti. Prima dell'uso assicurarsi che la macchina sia ben lubrificata; si consiglia perciò di oliare periodicamente con olio lubrificante.

Tutti i diritti di riproduzione e divulgazione del presente Manuale Tecnico e della documentazione citata e/o allegata, sono riservati. E' fatto espresso divieto di riprodurre, pubblicare o distribuire informazioni tratte dal presente Manuale. Copyright by FERVI

6 SMALTIMENTO COMPONENTI E MATERIALI

Qualora la macchina debba essere rottamata, si deve procedere allo smaltimento delle sue parti in modo differenziato.

I materiali che compongono la macchina sono alluminio plastica e ferro.

Abbiate rispetto dell'ambiente!

Rivolgersi ad un centro specializzato per la raccolta di materiali da smaltire.

rollawaycontainer.com

Tutti i diritti di riproduzione e divulgazione del presente Manuale Tecnico e della documentazione citata e/o allegata, sono riservati. E' fatto espresso divieto di riprodurre, pubblicare o distribuire informazioni tratte dal presente Manuale. Copyright by FERVI